COMUNE DI FIGLINE VALDARNO

PROVINCIA DI FIRENZE

SPORTELLO UNICO DELLE ATTIVITÀ PRODUTTIVE

AUTORIZZAZIONE UNICA SUAP

AUTORIZZAZIONE NUOVO IMPIANTO DI DISTRIBUZIONE CARBURANTE (GASOLIO) AD USO PRIVATO EX D.LGS. 32/1998

N. 1647 DEL 27.1.2005

IL RESPONSABILE DELLO SPORTELLO UNICO DELLE ATTIVITA' PRODUTTIVE

Vista la domanda di autorizzazione del 30/12/2004 prot. n. 24306, presentata allo Sportello Unico delle Attività Produttive da FARRUGGIO BERNARDO, nato a Desio (MI), in data 18.12.1961, in qualità di legale rappresentante della soc. **FARRUGGIO ANGELO E FIGLI SNC**, con sede legale in Figline V.no (FI), Via G. Di Vittorio loc. Agaccioni n. 24, per un nuovo impianto di distribuzione di carburanti per autotrazione (gasolio), ad uso privato, ai sensi del D.Lgs. 32/1998;

Vista la perizia giurata di tecnico abilitato (ing. Pietro Olivieri) prodotta dall'interessato, contestualmente alla richiesta di autorizzazione, in merito al possesso dei requisiti tecnici e strutturali dell'impianto in progetto ai sensi del D.Lgs. 32/1998;

Visto il parere favorevole rilasciato in data 11/06/2003 prot. n. 18119/5052/03 dal Comando Provinciale Vigili del Fuoco di Firenze, pervenuto allo Sportello Unico delle Attività Produttive in data 16/6/2003, prot. n. 14188;

Vista la DIA edilizia prot. 9849 del 29/4/2003;

Visto il D.LGS 32/1998;

Visto il DPR 447/1998 come modificato dal DPR 440/2000;

Visto il D.Lgs. 267/2000 art. 107;

Visto il vigente Regolamento di organizzazione dello Sportello Unico delle Attività produttive di cui alla delibera G.C. n. 82 del 28.5.1999;

Visto il decreto di nomina del Responsabile dello Sportello Unico delle Attività Produttive n. 35 del 31.12.2003;

AUTORIZZA

Farruggio Bernardo, in qualità di legale rappresentante della soc. **FARRUGGIO ANGELO & FIGLI SNC**, come generalizzati negli atti di cui al presente procedimento, ad installare un nuovo impianto di distribuzione carburanti (gasolio), ad uso privato, in **Via G. Di Vittorio – loc. Agaccioni 24**, Comune di Figline Valdarno ai sensi del D.Lgs. 32/1998, secondo quanto indicato nell'istanzA di autorizzazione detenutA presso lo Sportello Unico delle Attività Produttive.

La presente autorizzazione potrà essere revocata nel caso in cui siano apportate modifiche nell'esercizio delle attività, nella dotazione di macchinari, nonché negli altri casi previsti dalle vigenti disposizioni normative.

La presente autorizzazione è rilasciata sulla base delle dichiarazioni, autocertificazioni ed attestazioni prodotte dall'interessato, salvi i poteri di verifica e di controllo delle competenti Amministrazioni e le ipotesi di decadenza dai benefici conseguiti ai sensi e per gli effetti di cui al DPR 445/2000; ED è comunque subordinata al buon esito del collaudo da effettuarsi ai sensi dell'art. 9 DPR 447/1998.

La presente autorizzazione è costituita da:

- presente testo di autorizzazione
- autocertificazione e perizia giurata
- parere VV.F.

Formano parte integrante del titolo autorizzatorio i documenti allegati alle varie istanze di autorizzazione ed alle integrazioni prodotte dall'interessato e detenuti presso lo Sportello Unico delle Attività Produttive.

L'originale degli allegati tecnici con il timbro di parere favorevole del Comando Provinciale viene restituito all'interessato.

PRESCRIZIONI

La presente autorizzazione è soggetta alle prescrizioni indicate nel parere del Comando Provinciale VV.F. che si intendono espressamente richiamate nel presente atto, è subordinata al buon esito del collaudo da effettuarsi ai sensi dell'art. 9 DPR 447/1998, ed abilita esclusivamente in merito ai sub-procedimenti attivati, restando a carico dell'interessato l'attivazione degli ulteriori procedimenti necessari per l'avvio dell'attività.

TRATTAMENTO DEI DATI PERSONALI

I dati di cui al presente procedimento amministrativo, ivi compresa la presente autorizzazione, sono trattati nel rispetto delle norme sulla tutela della privacy, di cui alla legge 675/1996 e succ. modificazioni ed integrazioni. I dati vengono archiviati e trattati sia in formato cartaceo sia su supporto informatico nel rispetto delle misure minime di sicurezza di cui al DPR 318/1999 e succ. modif.. L'interessato può esercitare i diritti di cui all'art. 13 della legge 675/1996 presentando richiesta direttamente presso lo Sportello Unico delle Attività Produttive.

Gli atti inerenti il procedimento sono depositati presso lo Sportello Unico - Ufficio Commercio del Comune di Figline Valdarno, accessibili da parte di chiunque vi abbia interesse secondo le modalità ed i limiti previsti dalle vigenti norme in materia di accesso ai documenti amministrativi.

Avverso il presente atto è ammesso ricorso davanti al Tribunale Amministrativo Regionale entro 60 giorni ovvero ricorso straordinario al Capo dello Stato entro 120 giorni.

IL RESPONSABILE DELLO SPORTELLO UNICO
Dottessa Roberta Fornelli

COMUNE DI FIGLINE VALDARNO

PER RICEVUTA: DATA _____
IN NOME E PER CONTO DELL'INTERESSATO
IN QUALITA' DI
COGNOME E NOME _____ FIRMA _____

COMUNE DI FIGLINE VALDARNO

PROVINCIA DI FIRENZE

SPORTELLO UNICO DELLE ATTIVITÀ PRODUTTIVE

COLLAUDO DI IMPIANTO DI DISTRIBUTORE CARBURANTI - AI SENSI DELL'ART. 9 D.P.R. 447/98

Verbale a cura dello Sportello Unico contenente certificazione di collaudo ai sensi del DPR 447/1998

Committente

Cognome FARRUGGIO Nome _____BERNARDO_____
Data di nascita _____18/12/61_____ Cittadinanza ___I_____
Luogo di nascita: Comune ___DESIO_____ (prov. _MI___) Stato __I__
Residenza: Comune ____FIGLINE V.NO_____ (prov. __FI____)
Via/P.zza _____VIA POGGIOLINO_____n. __116__ CAP _50063_____
Tel. _____; cellulare _____ Fax _____;
Email _____@_____

[ ] TITOLARE DELLA OMONIMA IMPRESA INDIVIDUALE
[XX] LEGALE RAPPRESENTANTE DELLA SOCIETÀ

CF __03564030488_____ P. IVA __03564030488_____
denominazione o ragione sociale __FARRUGGIO ANGELO & FIGLI SNC _DI FARRUGGIO BERNARDO E C.___
Sede: Comune __FIGLINE V.NO_____ (prov. __FI___)
Via/P.zza ___VIA G. DI VITTORIO_____n. _24___ CAP __50063_____
Costituita con atto del _____ a Rogito del Notaio _____
repertorio _____ registrato a _____ il _____ n. _____
Iscritta al Registro Imprese della Camera di Commercio di _FIRENZE_N. 370151_____
E al Tribunale di Milano al n. _____
Tel. _055/959515_____; cellulare _____ Fax _055/958455___;
Email _____@_____

Tipo di intervento

[X] AVVIO ATTIVITÀ
[ ] TRASFERIMENTO
[ ] MODIFICA/POTENZIAMENTO
[ ] _____

Impianto sito in _FIGLINE V.NO_____ Via __G. DI VITTORIO 24_____
Foglio di mappa _____13_____ particella/e _____610_____

IMPIANTO:

[ ] AD USO PUBBLICO
[ ] AD USO PUBBLICO - SU AUTOSTRADA O RACCORDO AUTOSTRADALE
[X] AD USO PRIVATO

Impresa Esecutrice delle Opere

Cognome __ALFANI__ Nome ___ANDREA_____
Data di nascita _____26/3/1952_____ Cittadinanza ___ITA_____
Luogo di nascita: Comune ____FIRENZE_____ (prov. __FI__) Stato __I___
Residenza: Comune _____ (prov. _____)
Via/P.zza _____n. ____ CAP _____
Tel. _____; cellulare _____ Fax _____;
[ ] TITOLARE DELLA OMONIMA IMPRESA INDIVIDUALE
[XX] LEGALE RAPPRESENTANTE DELLA SOCIETÀ
CF _____ P. IVA _04331940488_____
denominazione o ragione sociale _ELETTROMECCANICA PETROLI SRL___
Sede: Comune _____FIRENZE_____ (prov. ___FI_)
Via/P.zza ___LOC. CASTELLO – VIA G. BECHI_____n. _32__ CAP _50141_
Costituita con atto del _____ a Rogito del Notaio _____
repertorio _____ registrato a _____ il _____ n. _____
Iscritta al Registro Imprese della Camera di Commercio di ___FIRENZE_____
al n. ___439956_____
Tel. _____; cellulare _____ Fax _____;
Email _____@_____

Progetto

[X] Tecnico incaricato [ ] Società di Tecnici incaricati, rappresentata da
Cognome ___OLIVIERI_____ Nome ____PIETRO_____
Data di nascita ___7/11/1944_____ Luogo di nascita ___LUZZI (CS)_____
Nr. Iscrizione ___1549____ all'Ordine Professionale degli INGEGNERI_____
della Provincia di _FIRENZE___ ; eventuale ed ulteriore abilitazione specifica:
_____
Tel. __055/953151_____ Fax ____055/953151_____ Cell. ____3392698516__
E-mail __olivieri.pietro@inwind.it_____
[X] Tecnico incaricato [ ] Società di Tecnici incaricati, rappresentata da
Cognome __BONACCINI_____ Nome __MARIO_____
Data di nascita _21_/_6_/38__ Luogo di nascita _____S. GIOVANNI V.NO___ (Prov. _AR_)
Nr. Iscrizione __536___ all'Ordine Professionale degli ____PER. IND._____
della Provincia di ___AREZZO_____ ; eventuale ed ulteriore abilitazione specifica:
_____
Tel. ___055/958889_____ Fax ___055/958889_____ Cell. ___335/5209924_____
E-mail _____@_____

Direzione Lavori

[X] Tecnico incaricato [ ] Società di Tecnici incaricati, rappresentata da
Cognome ___OLIVIERI_____ Nome _____PIETRO_____
Data di nascita __7/11/_44___ Luogo di nascita ___LUZZI _____ (Prov. _CS__)
Nr. Iscrizione ___1549____ all'Ordine Professionale degli ___INGEGNERI_____
della Provincia di _____FIRENZE_____ ; eventuale ed ulteriore abilitazione specifica:
_____
Tel. _____ Fax _____ Cell. _____
E-mail _____@_____
[ ] Tecnico incaricato [ ] Società di Tecnici incaricati, rappresentata da
Cognome _____ Nome _____
Data di nascita ____/____/____ Luogo di nascita _____ (Prov. ____)
Nr. Iscrizione _____ all'Ordine Professionale degli _____

della Provincia di _____ ; eventuale ed ulteriore abilitazione specifica:
_____
Tel. _____ Fax _____ Cell. _____
E-mail _____@_____

VERBALE CONTENENTE IL CERTIFICATO DI COLLAUDO
ai sensi dell'art.9 D.P.R. 447/98

Oggi, **_8/6/2005, ore 10,00,** in **_FIGLINE V.NO, VIA G. DI VITTORIO 24__,**
alla presenza dei soggetti di seguito indicati ha luogo il collaudo del distributore di carburanti sopra descritto ai sensi e per gli effetti dell'art. 9 del DPR 447/1998 che si riporta:

Art. 9 (Modalità di esecuzione)

1. Quando il collaudo sia previsto dalle norme vigenti, le strutture e gli impianti sono **collaudati da professionisti o da altri soggetti abilitati dalla normativa vigente, diversi dal progettista dell'impianto e dal direttore dei lavori e non collegati professionalmente né economicamente, in modo diretto o indiretto, all'impresa**, che ne attestano la conformità al progetto approvato, l'agibilità e l'immediata operatività.
2. Al collaudo partecipano i tecnici della struttura di cui all'articolo 3, comma 1, la quale a tal fine può avvalersi del personale dipendente da altre amministrazioni e fatto salvo il rispetto del termine finale del procedimento. L'impresa chiede alla struttura di fissare la data del collaudo in un giorno compreso tra il ventesimo e il sessantesimo successivo a quello della richiesta. Decorso inutilmente tale termine, il collaudo può avere luogo a cura dell'impresa, che ne comunica le risultanze alla competente struttura. In caso di esito positivo del collaudo l'impresa può iniziare l'attività produttiva.
3. Il certificato di collaudo riguarda tutti gli adempimenti previsti dalla legge e, in particolare, le strutture edilizie, gli impianti produttivi, le misure e gli apparati volti a salvaguardare la sanità, la sicurezza e la tutela ambientale, nonché la loro conformità alle norme sulla tutela del lavoratori nei luoghi di lavoro ed alle prescrizioni indicate in sede di autorizzazione.
4. Il certificato, di cui al comma 3, è rilasciato sotto la piena responsabilità del collaudatore. Nel caso in cui la certificazione risulti non conforme all'opera ovvero a quanto disposto dalle vigenti norme, fatti salvi i casi di mero errore od omissione materiale, la struttura assume i provvedimenti necessari, ivi compresa la riduzione in pristino, a spese dell'impresa, e trasmette gli atti alla competente Procura della Repubblica, dandone contestuale comunicazione all'interessato.
5. **Il certificato positivo di collaudo**, in conformità alle prescrizioni del presente articolo, **consente la messa in funzione degli impianti** fino al rilascio definitivo del certificato di agibilità, del nulla osta all'esercizio di nuova produzione e di ogni altro atto amministrativo richiesto.
6. La regione e gli altri enti competenti effettuano i controlli di competenza sugli impianti produttivi, ne comunicano le risultanze agli interessati che possono presentare memorie o chiedere la ripetizione in contraddittorio dell'eventuale esperimento di prove e adottano i provvedimenti, anche in via d'urgenza, previsti dalla legge. L'effettuazione e l'esito dei controlli sono registrati anche presso l'archivio informatico della regione e della struttura comunale.
7. Il collaudo effettuato ai sensi del comma 2, non esonera le amministrazioni competenti dalle proprie funzioni di vigilanza e di controllo in materia, e dalle connesse responsabilità previste dalla legge, da esercitare successivamente al deposito del certificato di collaudo degli impianti.

L'interessato ha individuato un collaudatore di fiducia (o più di uno) **non incompatibile** ai sensi dell'art. 9 nella persona di :

[XX] Tecnico incaricato [ ] Società di Tecnici incaricati, rappresentata da
Cognome ____**MICHELINI**_____ Nome ____**ANTONIO**_____
Data di nascita _25/12/37__ Luogo di nascita _MONTEVARCHI____ (Prov. _AR_)
Nr. Iscrizione __183___ all'Ordine Professionale dei PERITI INDUSTRIALI_____
della Provincia di ___AREZZO__ ; eventuale ed ulteriore abilitazione specifica:
_____

Tel. _055/981410__ Fax __055/981410__ Cell. _____
E-mail ___michelin@val.it_____
| | Tecnico incaricato | | Società di Tecnici incaricati, rappresentata da
Cognome _____ Nome _____
Data di nascita ___/___/___ Luogo di nascita _____ (Prov. ____)
Nr. Iscrizione _____ all'Ordine Professionale degli _____
della Provincia di _____ ; eventuale ed ulteriore abilitazione specifica:
_____
Tel. _____ Fax _____ Cell. _____
E-mail _____@_____
L'interessato ed il collaudatore sottoscrivono il presente verbale quale dichiarazione sostitutiva dell'atto di notorietà attestante la compatibilità del collaudatore ai sensi del DPR 447/1998.
Sono inoltre presenti al collaudo :

PER L'INTERESSATO
Cognome FARRUGGIO Nome MASSIMO
In qualità di SOCIO
Cognome _____ Nome _____
In qualità di _____

PER LO SPORTELLO UNICO
Cognome MONTAGNI Nome PAOLA
In qualità di U.O. SUAP
Cognome _____ Nome _____
In qualità di _____

PER I VIGILI DEL FUOCO
Cognome _____ Nome _____
In qualità di _____
Cognome _____ Nome _____
In qualità di _____

PER A.R.P.A.T
Cognome _____ Nome _____
In qualità di _____
Cognome _____ Nome _____
In qualità di _____

PER A.S.L.
Cognome _____ Nome _____
In qualità di _____
Cognome _____ Nome _____
In qualità di _____

PER U.T.F.
Cognome _____ Nome _____
In qualità di _____
Cognome _____ Nome _____
In qualità di _____

PER DITTA
Cognome OLIVIERI Nome PIETRO
In qualità di TECNICO - DIRETTORE LAVORI
Cognome _____ Nome _____
In qualità di _____

Si da atto che:
- ai sensi dell'art.9 comma 5 D.P.R. 447/98 "il certificato positivo di collaudo in conformità

alle prescrizioni del presente articolo, consente la messa in funzione degli impianti fino al rilascio definitivo del certificato di agibilità, del nullaosta all'esercizio di nuova produzione e di ogni altro atto amministrativo richiesto".
- ai sensi dell'art.9 comma 7 D.P.R. 447/98 "il collaudo effettuato ai sensi del secondo comma, non esonera le amministrazioni competenti dalle proprie funzioni di vigilanza e di controllo in materia, e dalle connesse responsabilità previste dalla legge, da esercitare successivamente al deposito del certificato di collaudo degli impianti.

Il collaudatore, il quale sottoscrive il presente documento **quale certificato di avvenuto collaudo ai sensi dell'art. 9 del DPR 447/1998** e della vigente normativa

Consapevole che le dichiarazioni false, la falsità negli atti e l'uso di atti falsi comportano l'applicazione delle sanzioni penali previste dall'art. 76 del DPR 445/2000 e la decadenza dai benefici conseguenti

Dichiara

(da sottoscrivere in caso di esito favorevole del collaudo)

- di aver collaudato tutte le strutture relative agli impianti di distribuzione carburanti;
- che il collaudo ha avuto ESITO FAVOREVOLE e che pertanto gli impianti sono idonei e pronti all'utilizzo ovvero

_____

- di impegnarsi a trasmettere allo Sportello Unico n. 3 copie della relazione tecnica nella quale verranno dettagliate le operazioni di collaudo e gli altri elementi utili per le attività di vigilanza e controllo;
- _____

Il Collaudatore

ovvero Dichiara

(da sottoscrivere in caso di esito sfavorevole del collaudo)

- di aver collaudato tutte le strutture relative agli impianti di distribuzione carburanti;
- che il collaudo ha avuto ESITO SFAVOREVOLE in quanto:

Il Collaudatore

Si dà inoltre atto delle seguenti osservazioni emerse in sede di collaudo:

ALLEGATI

- CERTIFICATO DI COLLAUDO
-
-
-
-
-
-
-

Il collaudatore e l'interessato firmano il presente verbale

Consapevoli che le dichiarazioni false, la falsità negli atti e l'uso di atti falsi comportano l'applicazione delle sanzioni penali previste dall'art. 76 del DPR 445/2000 e la decadenza dai benefici conseguenti

L'interessato

Il Collaudatore

Il verbalizzante per conto dello Sportello Unico

Paola Montagni

CERTIFICATO DI COLLAUDO DI IMPIANTO DISTRIBUZIONE CARBURANTI

(ai sensi dell'art. 9 DPR 447/98 modificato dal DPR 440 del 07/11/2000)

3 copie in carta semplice

(da consegnare al momento del collaudo ovvero entro il termine assegnato dal SUAP)

AL SUAP DI FIGLINE VALDARNO

Sportello Unico per le attività Produttive

(Dati relativi all'opera eseguita)

➢ *tipologia:* Distributore di gasolio ad uso privato posto all'interno dell'attività

Impianto sito in FIGLINE VALDARNO

Via/~~Pzza~~ G. DI VITTORIO n. 24

Descrizione per identificazione: serbatoio interrato a doppia parete da 9 m³, centralina di monitoraggio, apparecchiatura di predeterminazione, distributore di carburante, quadro ed impianto elettrico

Il/I sottoscritto/i

[X] **Tecnico incaricato** [ ] **Società di Tecnici incaricati, rappresentata da**

Cognome MICHELINI Nome ANTONIO

Data di nascita 25/12/37 Luogo di nascita Montevarchi (Prov. AR)

Nr. Iscrizione 183 all'Ordine Professionale degli PERITI INDUSTRIALI

della Provincia di AREZZO ; eventuale ed ulteriore abilitazione specifica:

Tel. 055 981410 Fax 055 981410 Cell. 3476222494

E-mail michelin@vol.it [ ] *barrare se email con firma digitale*

nella qualità di collaudatore designato, delle opere sopra descritte, in seguito al sopralluogo effettuato in data 08/06/2005 *alle ore* 10,00

dopo una lunga analisi degli atti amministrativi e della documentazione tecnica di seguito elencata :

1 > Autorizzazione SUAP per l'installazione di un nuovo impianto di distributore di gasolio ad uso privato

2 > Parere favorevole del Comando Provinciale dei Vigili del Fuoco di Firenze

3 > Documentazione tecnica con omologazioni, collaudi e certificazioni della ditta AMA SRL

4 > Verbale di verifica dell'interramento del serbatoio

5 > Dichiarazione di prova a tenuto del serbatoio e delle tubazioni

6 > Dichiarazione di conformità metrologica

7 > Dichiarazione di conformità CE del distributore

8 > Dichiarazione di conformità del distributore al prototipo approvato dal Ministero dell'Interno

9 > Approvazione di tipo del distributore tipo MG 002 IND dal Ministero dell'Interno

10 > Dichiarazione di conformità dell'impianto elettrico completa di progetto preliminare

11 > Verifica dell'impianto di messa a Terra USL 10B Valdarno superiore nord

>

>

>

>

N.B. = TUTTA LA DOCUMENTAZIONE SOPRA ELENCATA VIENE ALLEGATA IN COPIA.

5. *Rispettano le prescrizioni concernenti la sicurezza sanitaria;*
6. *Rispettano le misure volte alla salvaguardia della sicurezza dei lavoratori;*
7. *Rispettano le prescrizioni concernenti la sicurezza ambientale;*
8. *Rispettano le prescrizioni concernenti la tutela dei beni storici e artistici;*
9. *Rispettano le prescrizioni concernenti la sicurezza antincendio;*
10. *La Consistenza verificata in fase di collaudo risulta la seguente:*

- serbatoio a doppia parete da mc 9 interrato
- raccordi e pozzetto d'uomo, raccorderia
- centralina di monitoraggio interca prolinc
- apparecchiatura di predeterminazione
- distributore di carburanti
- impianto elettrico corredato di quadro e di gruppo emergenza
- estintore portatile e secchio di sabbia
- ...
- ...
- ...
- ...
- ...
- ...
- ...
- ...
- ...
- ...
- ...
- ...
- ...
- ...
- ...
- ...

Dato atto che ai sensi dell'art. 3, comma 5 del DPR 12/01/1998 n. 37, al fine di dare inizio all'esercizio dell'attività, i lavori relativi alla realizzazione dell'impianto di cui in premessa,

- .....
  .....
- .....
  .....
- .....
  .....
- .....
  .....
- .....

(Committente)

Cognome FARRUGGIO Nome BERNARDO

Data di nascita 18 / 12 / 61 Luogo di nascita DESIO (Prov. MI)

Cittadinanza italiana ovvero _____

Codice Fiscale FRRBNR61T18D286B

Residenza: Comune di FIGLINE VALDARNO CAP 50063 (Prov. FI)

Via/~~Pzza~~ Poggiolino n. 116

[ ] Titolare della impresa individuale [X] Legale rappresentante della Società

[ ] Proprietario/comproprietario [ ] Affittuario

[ ] Presidente _____ [ ] _____

C.Fisc _____ P.IVA 03564030488

denominazione o ragione sociale FARRUGGIO ANGELO e FIGLI SNC

con sede legale ovvero [ ] amministrativa nel Comune di FIGLINE VALDARNO

(Prov. FI) Via/~~Pzza~~ G. DI VITTORIO n. 24

_____

il sottoscritto tecnico incaricato

CERTIFICA SOTTO LA PROPRIA RESPONSABILITA' CHE LE OPERE STESSE SONO RISPONDENTI ALLA NORMATIVA VIGENTE ED IN PARTICOLARE:

1. *Rispettano l'indirizzo programmatico della Regione Toscana;*
2. *Rispettano le norme del Piano Carburanti del Comune di .....;*
3. *Sono conformi alle disposizioni del piano regolatore;*
4. *Rispettano le prescrizioni fiscali;*

sono stati realizzati nel rispetto delle prescrizioni vigenti in materia di sicurezza antincendio.

Dato atto inoltre che le opere suddette risultano collaudabili, per uso "IMPIANTO DI DISTRIBUZIONE CARBURANTI", CON IL PRESENTE ATTO,

LE COLLAUDA

Il Collaudatore

DICHIARAZIONE

Il sottoscritto nella qualità di collaudatore designato, delle opere sopra descritte,

DICHIARA

sotto la propria personale responsabilità di non essere collegato professionalmente né economicamente, in modo diretto o indiretto all'impresa.

La presente certificazione di collaudo si compone di n..5...fogli, per complessive pagine ..5.....

Figline Valdarno, 08/06/2005

Il Collaudatore

AMA s.r.l.
sistemi di erogazione

Sede e Stabilimento:
Via Torre - Loc. Lughignano
31032 CASALE sul SILE (TV)
Tel. 0422 / 821080 r.a.
Fax 0422 / 822070

Cod. fisc. e Partita iva : 01971680267
Registro Imprese TV : 23698
R.E.A. TV : 181121
Capitale Sociale : 190.000.000 i.v.
Internet : www.amasrl.com
E-mail : info@ama@tin.it

CLIENTE **FARRUGGIO ANGELO & FIGLI s.n.c.**

SEDE **Via G. di Vittorio, 24 - 50063 FIGLINE VALDARNO (FI)**

COMMESSA N° 00 - 0 9 8 2 del 16 Maggio 2000

OGGETTO **Impianto fisso di distribuzione carburante (diesel) ad uso privato Capacità mc. 9 , 00**

DOCUMENTAZIONE TECNICA

Allegati : **SERBATOIO** **a doppia parete - capacità mc. 9** **Matr. O 1 / 2 - 5 8 4**

- Scheda tecnica serbatoio
- Copia certificato collaudo serbatoio
- Copia tabella di taratura serbatoio

RACCORDI **passo d'uomo serbatoio**

- Scheda tecnica raccordi passo d'uomo
- Documentazione illustrativa raccorderie
- Copia certificati di omologazione raccorderia
- Copia dichiarazione di esecuzione a regola d'arte impianto meccanico

CENTRALINA monitoraggio intercapedine **AFRISO - EURO - INDEX mod. LAG 14**

- Documentazione tecnica
- Copia approvazione Ministeriale

DISTRIBUTORE **per carburante Box D 8 P** **Matr. 8 1 5**

- Copia certificato di omologazione pompa distributore

ELABORATI GRAFICI

A 1 Disegno particolari raccordi passo d'uomo
A 3 Lay-out impianto meccanico

COPIA

Data 26 Luglio 2000

A.M.A. srl

AMA srl
sistemi di erogazione

Sede e Stabilimento:
Via Torre - Loc. Lughignano
31032 CASALE sul SILE (TV)
Tel. 0422 / 821080 r.a.
Fax 0422 / 822070

Cod. fisc. e Partita iva : 01971680267
Registro Imprese TV : 23898
R.E.A. TV : 181121
Capitale Sociale : 190.000.000 i.v.
Internet : www.amasrl.com
E-mail : info.ama@tin.it

CLIENTE	**FARRUGGIO ANGELO & FIGLI s.n.c.**
SEDE	**Via G. Di Vittorio, 24 - 50063 FIGLINE VALDARNO (FI)**
COMMESSA N°	**00 - 0 9 8 2** del 19 Maggio 2000
OGGETTO	**Serbatoio per carburante (diesel) - capacità mc. 9** **Matr. O I / 2 - 5 8 4**

SCHEDA TECNICA SERBATOIO DOPPIA PARETE

TIPO	Serbatoio a doppia parete orizzontale per carburanti					
CAPACITA'	MC. 9	- Lt. 9.000	Matric. O I / 2 - 5 8 4			
DIMENSIONI	Diam. ext. 2.030	x Lunghezza tot. 3.170 mm.				
SPESSORI	Serbatoio interno mm. :	Fondi 6	Fasciame 6			
	Serbatoio esterno mm. :	Fondi 5	Fasciame 5			
MATERIALE COSTRUTTIVO	Lamiera di acciaio al carbonio Fe 360 b					
LAVORAZIONE	Saldature - virole e longitudinali :					
	- interno :	MIG con filo omologato RINA				
	- esterno :	Arco sommerso con flusso CORD 100 LS om. RINA				
PROTEZIONE INTERNA	Al grezzo					
PROTEZIONE ESTERNA	Rivestimento in vetroresina con resina poliestere rinforzata in fibra di vetro in rapporto 1 / 2 - spessore 2,5 / 3 mm. - previo sabbiatura SA 2					
COLLAUDO	Serbatoio interno :	idraulico a 1,5 bar.				
	Intercamera :	pressione di 0,5 bar.				
CONTROLLO INTERCAMERA	Liquido :	acqua e glicole vegetale al 25 %				
TABELLA DI TARATURA	In dotazione					
ACCESSORI IN DOTAZIONE	- passo d'uomo flangiato diam. 500 mm. / 24 B - sp. 12 mm. con interposizione di guarnizione di tenuta					
	- attacchi su passo d'uomo (vedi scheda raccordi)					
	- semipozzetto 100 x 100 x h 25 cm - sp. 4 mm.					
	- attacchi di terra su serbatoio e passo d'uomo - in AISI					

COPIA

Data 26 Luglio 2000

A.M.A. srl

AMA srl
sistemi di erogazione

Sede e Stabilimento:
Via Torre - Loc. Lughignano
31032 CASALE sul SILE (TV)
Tel. 0422 / 821080 r.a.
Fax 0422 / 822070

Cod. fisc. e Partita iva : 01971680267
Registro Imprese TV : 23898
R.E.A. TV : 181121
Capitale Sociale : 190.000.000 i.v.
Internet : www.amasrl.com
E-mail : info@ama@tim.it

TABELLA DI TARATURA SERBATOIO DA INTERRO LITRI 9.000

FARRUGGIO ANGELO & FIGLI s.n.c.
Di Farruggio Bernardo & C. SERBATOIO DOPPIA PARETE **Mat. O I/2-584**

Diametro interno mm. 2.000
Lunghezza fasciame mm. 2.700
Passo d'uomo mm. 500
Spessore lamiera interna mm. 5
CAPACITÀ TOTALE lt. 9.178

P I A

COLLEGIO DEI PERITI INDUSTRIALI DI TREVISO E PROVINCIA
N.
Annibale Franco

altezza cm.	capacità litri	altezza cm.	capacità litri	altezza cm.	capacità litri	altezza cm.	capacità litri	altezza cm.	capacità litri
1	6	41	1.354	81	3.486	121	5.807	161	7.918
2	16	42	1.401	82	3.543	122	5.864	162	7.964
3	28	43	1.449	83	3.601	123	5.921	163	8.009
4	44	44	1.497	84	3.658	124	5.978	164	8.055
5	61	45	1.546	85	3.716	125	6.034	165	8.099
6	80	46	1.595	86	3.774	126	6.091	166	8.143
7	101	47	1.644	87	3.832	127	6.147	167	8.187
8	123	48	1.694	88	3.890	128	6.203	168	8.230
9	147	49	1.744	89	3.948	129	6.259	169	8.273
10	172	50	1.794	90	4.006	130	6.315	170	8.315
11	198	51	1.845	91	4.064	131	6.371	171	8.356
12	225	52	1.896	92	4.122	132	6.426	172	8.397
13	253	53	1.948	93	4.180	133	6.482	173	8.437
14	282	54	1.999	94	4.239	134	6.537	174	8.477
15	313	55	2.051	95	4.297	135	6.591	175	8.516
16	344	56	2.104	96	4.355	136	6.646	176	8.554
17	376	57	2.156	97	4.414	137	6.700	177	8.592
18	409	58	2.209	98	4.472	138	6.755	178	8.629
19	443	59	2.262	99	4.531	139	6.809	179	8.665
20	478	60	2.316	100	4.589	140	6.862	180	8.700
21	513	61	2.369	101	4.647	141	6.916	181	8.735
22	549	62	2.423	102	4.706	142	6.969	182	8.769
23	586	63	2.478	103	4.764	143	7.022	183	8.802
24	624	64	2.532	104	4.823	144	7.074	184	8.834
25	662	65	2.587	105	4.881	145	7.127	185	8.865
26	701	66	2.641	106	4.939	146	7.179	186	8.896
27	741	67	2.696	107	4.998	147	7.230	187	8.925
28	781	68	2.752	108	5.056	148	7.282	188	8.953
29	822	69	2.807	109	5.114	149	7.333	189	8.980
30	863	70	2.863	110	5.172	150	7.384	190	9.006
31	905	71	2.919	111	5.230	151	7.434	191	9.031
32	948	72	2.975	112	5.288	152	7.484	192	9.055
33	991	73	3.031	113	5.346	153	7.534	193	9.077
34	1.035	74	3.087	114	5.404	154	7.583	194	9.098
35	1.079	75	3.144	115	5.462	155	7.632	195	9.177
36	1.123	76	3.200	116	5.520	156	7.681	196	9.134
37	1.169	77	3.257	117	5.577	157	7.729	197	9.150
38	1.214	78	3.314	118	5.636	158	7.777	198	9.162
39	1.260	79	3.371	119	5.692	159	7.824	199	9.173
40	1.307	80	3.428	120	5.750	160	7.871	200	9.178

AMA s.r.l.
sistemi di erogazione

Sede e Stabilimento:
Via Torre - Loc. Lughignano
31032 CASALE sul SILE (TV)
Tel. 0422 / 821080 r.a.
Fax 0422 / 822070

Cod. fisc. e Partita iva : 01971680267
Registro Imprese TV : 23898
R.E.A. TV : 181121
Capitale Sociale : 190.000.000 i.v.
Internet : www.amasrl.com
E-mail : info@ama@tin.it

Casale Sul Sile, lì 26 Luglio 2000

Spettabile

FARRUGGIO ANGELO & F. s.n.c.

Di Farruggio Bernardo & C.

Via G. Di Vittorio, 24

50063 FIGLINE VALDARNO (FI)

CERTIFICATO di COLLAUDO n° O I/2-584

Si attesta che la cisterna metallica, di forma cilindrica a **doppia parete**, provvista di passo d'uomo a chiusura ermetica, avente le seguenti caratteristiche:

◊	CAPACITÀ				:	*lt.*	**9.178**
◊	DIAMETRO		*Interno*		:	*mm.*	**2.000**
			Esterno		:	*mm.*	**2.030**
◊	LUNGHEZZA TOTALE	*UNI 7070 - Fe 360 b*				*mm.*	**3.170**
	LUNGHEZZA FASCIAME				:	*mm.*	**2.700**
◊	FONDI SPESSORE	*UNI 7070 - Fe 360 b*	*Interno*	*spessore*	:	*mm.*	**6**
			Esterno	*spessore*	:	*mm.*	**5+4**
◊	FASCIAME	*UNI 7070 - Fe 360 b*	*Interno*	*spessore*	:	*mm.*	**6**
			Esterno	*spessore*	:	*mm.*	**5+4**
◊	RIVESTIMENTO ESTERNO	*Vetroresina*		*spessore*	:	*mm.*	**2,5 ÷ 3**
◊	PASSO D'UOMO	*UNI 7070 - Fe 360 b*		*Diametro*	:	*mm.*	**500**

COPIA

SOTTOPOSTO

a pressione idraulica di collaudo :

◊ Serbatoio interno 1,5 bar
◊ Serbatoio esterno 0,5 bar

è risultato positivo non riscontrando perdite e/o deformazioni.

Si rilascia il presente certificato per gli usi consentiti dalla legge.

A.M.A. s.r.l.

COLLEGIO DEI PERITI INDUSTRIALI DI TREVISO E PROVINCIA
N. 47
Annibale Franco
perito industriale

EURO-CONTROL

AFRISO
EURO-INDEX

Afriso-Euro-Index GmbH
für Sicherungsarmaturen
und Füllstandmessung

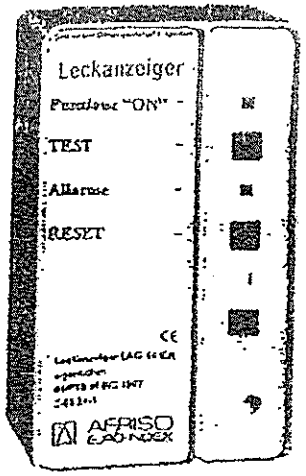

LAG 14ER CE

ISTRUZIONI PER IL MONTAGGIO

AFRISO Art.-Nr.:	Bauartzulassung Prüfungsschein	Bauaufsichtl. Zulassung	Ex-Konformitäts bescheinigung
43410	01/PTB/III B/S 1897	Z-65.24-1	Ex-95.D.2113X

Diverse possibilità di installazione del sistema "LAG 14 ER"

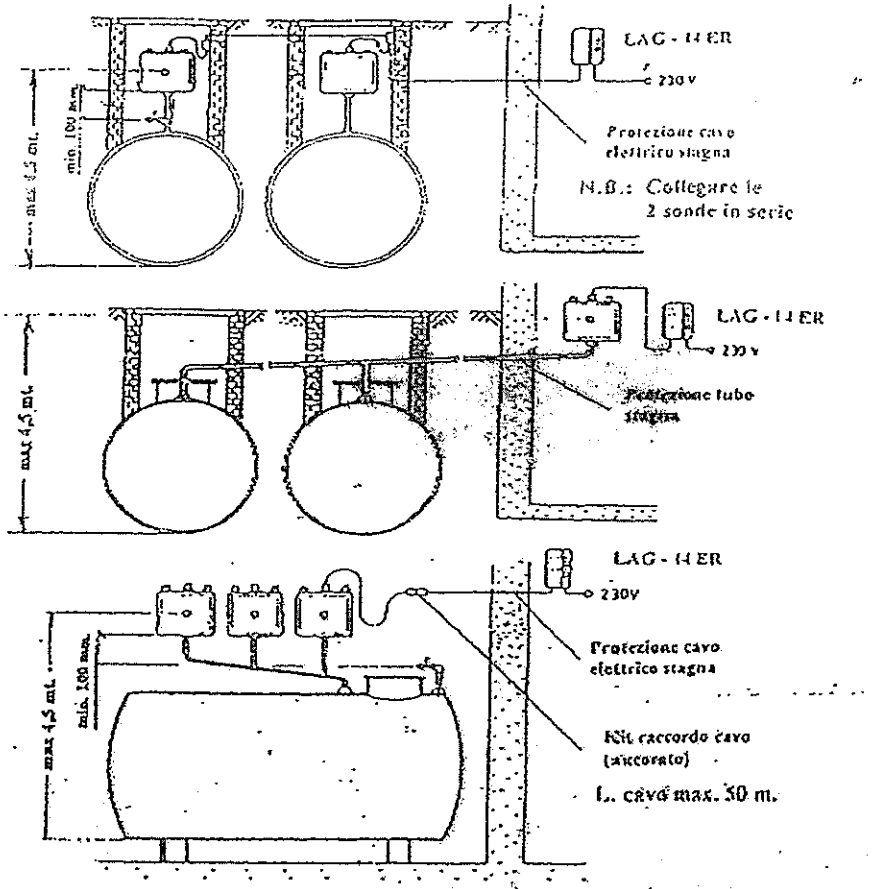

Serbatoi occorrenti in funzione della quantità di liquido nell'intercapedine

Cisterne interrate			Cisterne non interrate		
Quantità liquido Litri	Serbatoi con Sonde Nr.	Serbatoi supplem. Nr.	Quantità liquido Litri	Serbatoi con Sonde Nr.	Serbatoi supplem. Nr.
0 ÷ 450	1	0	0 ÷ 157	1	0
450 ÷ 900	1	1	157 ÷ 315	1	1
900 ÷ 1350	1	2	315 ÷ 472	1	2
1350 ÷ 1800	1	3	472 ÷ 630	1	3
1800 ÷ 2250	1	4	630 ÷ 787	1	4

Serbatoi Cemin
Eurotank s.r.l.
38054 TRANSACQUA—PRIMIERO (Trento)
Via delle Fonti, 15
Tel. 0439/762009—Fax 0439/62916
Sito: www.serbatoicemin.it
e-mail: ufficio@serbatoicemin.it

6°

CEMIN SERVICE
Italiana
sistemi di controllo perdite
AFRISO

Certificato di Omologazione Italiana

MODULO 1 P.M.

Ministero dell'Interno
DIREZIONE GENERALE DELLA PROTEZIONE CIVILE
SERVIZIO TECNICO CENTRALE
ISPETTORATO ATTIVITA' E NORMATIVE SPECIALI DI PREVENZIONE INCENDI

Div. ..... Sez. .....
Prot. n° NS 6411 Allegati .....
4113 mod.231

Roma, 30 NOV. 2001

Alla Soc. EURO CONTROL systems S.r.l.
Via Mancalacqua n.20
37060 LUGAGNANO (VERONA)

Riposta al Foglio del ..... Div. ..... Sez. .....

OGGETTO: Soc. EURO CONTROL systems S.r.l. – RINNOVO di validità e contestuale Variazione di intestatario dell'Approvazione di tipo relativa all'apparecchio rilevatore di perdite da installare sui serbatoi interrati a doppia parete, contenenti carburanti liquidi per autotrazione di categoria "A", "B" e "C". - Marca: "AFRISO EURO INDEX GmbH"; - varianti: "LAG 14E" e "LAG 14ER" (con relais per pilotaggio allarmi o controlli remoti).-

e.p.c.: Alla Direzione del Centro Studi ed Esperienze
Largo S. Barbara n°4
00178 CAPANNELLE – ROMA

Questo Ministero ha esaminato l'istanza presentata da codesta Società intesa ad ottenere il rinnovo di validità dell'Approvazione di Tipo e la contestuale variazione di intestatario della stessa ai sensi del Titolo I punto XVII del D.M. 31 Luglio 1934 e successive modificazioni, per il prototipo di apparecchio rilevatore di perdite indicato in oggetto.

Al riguardo, vista l'Approvazione di Tipo Prot. n° NS 7260/4113 sott. 231 rilasciata da questo Ministero in data 21.02.1997 alla Società COSMA SILOS S.r.l. all'epoca importatore esclusivo per il mercato italiano della AFRISO EURO INDEX GmbH per tali prodotti;

vista la comunicazione della suddetta COSMA SILOS S.r.l. di cessata importazione di tali prodotti e l'esplicita dichiarazione che nulla osta al rilascio del rinnovo alla EURO CONTROL systems S.r.l.;

vista la comunicazione della AFRISO EURO INDEX GmbH con la quale si dichiara che la EURO CONTROL systems S.r.l. è l'importatrice esclusiva sul territorio italiano per tali prodotti;

questo Ministero, prende atto dell'avvenuta variazione e comunica che l'atto di Approvazione e la relativa certificazione di prova intestate alla precedente denominazione sociale, debbono continuare a considerarsi validi ad ogni effetto, nella loro stesura originaria e nell'ovvio rispetto di tutte le specificazioni in essi contenute.

Per quanto sopra, questo Ministero, ai sensi del Titolo I punto XVII del D.M. 31.07.1934 e successive modificazioni, RINNOVA ai fini della prevenzione incendi, la validità dell' Approvazione

COPIA

6°

Serbatoi Cemin
Eurotank s.r.l.
38054 TRANSACQUA—PRIMIERO (Trento)
Via delle Fonti, 15
Tel. 0439/762009—Fax 0439/62916
Sito: www.serbatoicemin.it
e-mail: ufficio@serbatoicemin.it

CEMIN SERVICE

Certificato di Omologazione Tedesca

zione di Tipo alla Società EURO CONTROL systems S.r.l. per l'apparecchio rilevatore di perdite da installare sui serbatoi interrati a doppia parete, contenenti carburanti liquidi per autotrazione di categoria "A", "B" e "C": - Marca: "AKRISO EURO INDEX GmbH"; versioni: "LAG 14E" e "LAG 14ER" (con relais per pilotaggio allarmi o controlli remoti).-

L'installazione dell'apparecchiatura in argomento, dovrà essere effettuata con l'osservanza di tutte le norme vigenti in materia di prevenzione incendi e nel rispetto di quanto indicato nella documentazione di prova, che deve pertanto ritenersi parte integrante del presente atto.

La validità del presente atto di rinnovo dell'Approvazione di Tipo scade il 01.10.2006, sotto l'espressa condizione di conformità dell'apparecchiatura in questione al prototipo sottoposto a prova.

Si richiamano inoltre tutti gli obblighi di legge, spettanti all'intestatario sia dell'atto di Approvazione di Tipo che del presente Atto di Rinnovo, ed a tutti i soggetti comunque interessati a norma del Codice Civile, del Codice Penale e dei precitati Decreti Ministeriali.

Il presente atto di Rinnovo è riproducibile unicamente nella sua integrale stesura ed ha validità esclusivamente se presentato congiuntamente all'originale atto di Approvazione di Tipo da cui deriva.

IL DIRIGENTE DEL
SERVIZIO TECNICO CENTRALE
(Dott. Ing. Giorgio MAZZINI)

COPIA

N.B.: IL PRESENTE ATTO E'
RIPRODUCIBILE UNICAMENTE
NELLA SUA INTEGRALE STESURA

Physikalisch-Technische Bundesanstalt

Braunschweig und Berlin

(1) KONFORMITÄTSBESCHEINIGUNG

(2) PTB Nr. Ex-95.D.2113 X

(3) Diese Bescheinigung gilt für das elektrische Betriebsmittel [illegible]

Steuerteil Typ SE2 des Leckanzeigegerätes LAG 14 [illegible] /LAG [illegible]
und Typ SE3 des Leckanzeigegerätes LAG 15

(4) der Firma Atelier Euro-Index GmbH
[illegible] 037363 Göglingen

(5) Die Bau[illegible] sowie die verschiedenen zulässigen [illegible] sind [illegible] zu dieser Konformitätsbescheinigung festgelegt.

(6) [illegible] bescheinigt als Prüfstelle nach Artikel [illegible] des [illegible] der Europäischen Gemeinschaften vom 18. Dezember [illegible] die Übereinstimmung dieses elektrischen Betriebsmittels mit den harmonisierten Europäischen Normen

Elektrische [illegible] für explosionsgefährdete Bereiche
[illegible]
DIN EN 50 014:1977 + [illegible] (VDE 0170/0171 [illegible]) Allgemeine Bestimmungen
DIN EN 50 020:1977 + [illegible] AS (VDE 0170/0171 Teil [illegible]) Eigensicherheit

[illegible] das Betriebsmittel mit Erfolg einer Baumusterprüfung unterworfen wurde. Die [illegible] dieser Bauartprüfung sind in einem [illegible] niedergelegt.

(7) Das Betriebsmittel ist mit folgender Kennzeichnung versehen:

[EEx ia] IIC

(8) Der Hersteller ist dafür verantwortlich, daß jedes derart gekennzeichnete Betriebsmittel seiner Serie mit dem in der [illegible] zu dieser Bescheinigung aufgeführten Prüfmuster übereinstimmt und daß die vorgeschriebenen Stückprüfungen erfolgreich durchgeführt wurden.

(9) Das elektrische Betriebsmittel [illegible] zusätzlich Unterscheidungszeichen gemäß Anhang [illegible] der Richtlinie des Rats von [illegible] (90/396/EWG) gekennzeichnet werden.

Im Auftrag

Dr.-Ing. Johannsmeyer
Oberregierungsrat

Braunschweig, 22.08.1995

PHYSIKALISCH-TECHNISCHE BUNDESANSTALT

MODULARIO INTERNO - PM

MOD. 1 UCO

Ministero dell'Interno

DIREZIONE GENERALE DELLA PROTEZIONE CIVILE

E DEI SERVIZI ANTINCENDI

CENTRO STUDI ED ESPERIENZE

LABORATORIO DI MACCHINE E TERMOTECNICA

CERTIFICAZIONE DI PROVA N. 3704/1316 / 932/35/45

In relazione alla domanda presentata da:
RIDART di Meneghini Davide & C. s.n.c. - Via Galvani, n. 9/11 - 20090 ASSAGO (MI), ai sensi della Legge 26.07.1965, n. 966, per l'accertamento della rispondenza alla normativa di prevenzione incendi della serie di dispositivi di sicurezza Serie di dispositivi di sicurezza, denominata SCHEMA RIDART 001, da installare sui passi d'uomo dei serbatoi interrati contenenti carburanti liquidi per autotrazione, costituita dagli articoli:

- fig. 10 : valvola di fondo;
- fig. 50: filtro a succhiuola;
- fig. 60 : valvola ad angolo;
- fig. 90: [illegible];
- fig. 70 : tappo di carico;
- fig. 440B: valvola limitatrice di carico
- fig. 120: tappo per cielo chiuso rapido;
- fig. 120B: raccordo per cielo chiuso a pistone;
- fig. 150 : saturatore filettato;
- fig. 155 : saturatore flangiato;
- fig. 157: supporto per saturatore filettato;
- fig. 158: supporto per saturatore flangiato;
- fig. 165: vasca di gorgogliamento;
- fig. 180: tagliafiamma intermedio;
- fig. 35: valvola a clapet;
- fig. 35A: valvola a clapet bidirezionale;
- fig. 197 : valvola pressione/depressione;
- fig. 195: tagliafiamma terminale;
- fig. 190: tagliafiamma terminale;
- fig. 910 : raccordo porta gomma per c.chiuso;
- fig. 830: tubo flessibile;
- fig. 1010: valvola flottante;
- fig. 1010T: valvola flottante con tagliafiamma;
- fig. 21 RV: valvola unidirezionale a disco;
- fig. 136: asta metrica.

COPIA

La presente certificazione di prova consta di n° 2 pagine più un allegato grafico e non può essere riprodotta s/o

[illegible]

che i dispositivi [illegible] di laboratorio (Resoconto di prova del 27.06.1997 [illegible]) rispondente alla normativa di sicurezza di cui alla seguente [illegible]:
- D.M. 31.07.1934 Titolo 7 N. 24/II

La validità della presente certificazione è [illegible] gli apparecchi sottoposti a prova.
L'approvazione, ai fini della prevenzione incendi, è di competenza del Ministero dell'Interno, al quale deve essere inoltrata apposita istanza.

Roma, 27.06.1997

IL DIRETTORE DEL LABORATORIO
(Dott. Ing. Maurizio D'ASDRAFO)

Allegati: resoconto di prova

COPIA

MODULARIO INTERNO 211

MOD. 1 P.S.

Roma 12 SET 1997

Ministero dell'Interno
DIREZIONE GENERALE DELLA PROTEZIONE CIVILE E DEI SERVIZI ANTINCENDI
SERVIZIO TECNICO CENTRALE
Ispettorato abilità e aom. spec. di prevenzione incendi

Divisione ____ Sez. ____
Prot. N° NS.4385 Allegati ____
4113 sott.173

Alla Ditta RIDART DI MENEGHINI DAVIDE & C. S.n.c.
Via A. Da Brescia, 2
21013 GALLARATE (VA)

Riposta ad foglio del ____
Div. ____ Sez. ____ N° ____

OGGETTO: Soc. RIDART DI MENEGHINI DAVIDE & C. S.n.c. - Approvazione di tipo relativa alla serie di dispositivi per passo d'uomo, da installare sui serbatoi interrati di carburanti liquidi per autotrazione denominati "SCHEMA RIDART 001".

COPIA

e,p.c.: All'Ufficio Centrale Metrico del Ministero dell'Industria del Commercio e dell'Artigianato
Via Antonio Bazia, 15
00161 R O M A

Al C.S.E.
Laboratorio Macchine e Termotecnica
Piazza Scilla n°2
00128 Capannelle - R O M A

Questo Ministero ha esaminato l'istanza presentata da codesta Società intesa ad ottenere l'approvazione di tipo, ai sensi del Titolo I, punto XVII del D.M. 31 luglio 1934 e successive modificazioni, per il prototipo della serie di dispositivi per passo d'uomo indicata in oggetto.

Al riguardo, vista la documentazione prodotta, tenuto conto di quanto è stato riferito con certificato n. 3704/1316/582/35/48 e rapporto di prova n° 3735/48 in data 07/07/1997 dal Centro Studi ed Esperienze, a seguito della richiesta di cui all'oggetto, questo Ministero approva, ai fini della sicurezza, la serie di dispositivi da installare sui passi d'uomo dei serbatoi interrati di carburanti liquidi per autotrazione, composta da: - valvola di fondo (fig. 10); filtro a succhiarola (fig. 50); valvola ad angolo (fig. 60); - ghiera di attacco (fig. 30); - tappo di carico (fig. 70); - valvola limitatrice di carico (fig. 44DR); - tappo per ciclo chiuso rapido (fig. 120); - raccordo per ciclo chiuso a pistone (fig. 120R); - saturatore filettato (fig. 150); saturatore flangiato (fig. 155); - supporto per saturatore filettato (fig. 157); supporto per saturatore flangiato (fig. 156); - vasca di gorgogliamento (fig. 165); - tagliafiamma intermedio

./.

(fig. 180); - valvola a clapet (fig. 95); valvola a clapet bidirezionale (fig. 95A); valvola a pressione/depressione (fig. 197); - tagliafiamma terminale (fig. 190/195); - raccordo porta sonda per ciclo chiuso (fig. 910); - tubo flessibile (fig. 830); - valvola galleggiante (fig. 1010); valvola flottante con tagliafiamma (fig. 1010T); valvola unidirezionale a disco (fig. 21RV); - asta metrica (fig. 136).

L'installazione dei dispositivi in argomento dovrà essere effettuata con l'osservanza di tutte le vigenti norme di sicurezza e nel rispetto delle condizioni contenute nel sopracitato rapporto di prova.

La presente approvazione di tipo di cui è parte integrante la sopracitata documentazione di prova, ha validità cinque anni a decorrere dalla data del presente atto, sotto l'espressa condizione di conformità del dispositivo in questione al prototipo sottoposto a prova.

Si richiamano inoltre tutti gli obblighi di legge, spettanti sia all'intestataria dell'Atto di Approvazione di Tipo che a tutti i soggetti comunque interessati a norma del Codice Civile, del Codice Penale, del precitato Decreto Ministeriale 31 luglio 1934 e successive modificazioni.

Di quanto sopra si informa anche, per gli adempimenti di competenza, l'Ufficio Centrale Metrico del Ministero dell'Industria, del Commercio e dell'Artigianato.

COPIA

p. L'ISPETTORE GENERALE CAPO
IL DIRIGENTE DEL SERVIZIO TECNICO CENTRALE
(d'ERRICO)

N.B.: IL PRESENTE ATTO DI APPROVAZIONE E' RIPRODUCIBILE UNICAMENTE NELLA SUA INTEGRALE STESURA

MODULARIO INTERNO - 271

MOD. 1 P.C.

Ministero dell'Interno
DIREZIONE GENERALE DELLA PROTEZIONE CIVILE E DEI SERVIZI ANTINCENDI
SERVIZIO TECNICO CENTRALE
Ispettorato attività e norm. spec. di prevenzione incendi

Divisione ... Sez.
Prot. N° N3 4365 Allegati
4113 sott.173

Roma, 17 SET. 1997

Alla Ditta RIDART DI MENEGHINI DAVIDE & C. S.n.c.
Via Ai Da Spagna, 2
21013 GALLARATE (VA)

Risposta al Foglio del
Div. Sez. N°

OGGETTO: Soc. RIDART DI MENEGHINI DAVIDE & C. S.n.c. - Approvazione di tipo relativa alla serie di dispositivi per passo d'uomo, da installare sui serbatoi interrati di carburanti liquidi per autotrazione denominata: "SCHEMA RIDART 001".

COPIA

.e.p.c.: All'Ufficio Centrale Metrico del Ministero dell'Industria del Commercio e dell'Artigianato
Via Antonio Bosio, 15
00161 R O M A

Al C.S.E.
Laboratorio Macchine e Termotecnica
Piazza Scilla n°2
00128 Capannelle - R O M A

Questo Ministero ha esaminato l'istanza presentata da codesta Società intesa ad ottenere l'approvazione di tipo, ai sensi del Titolo I, punto XVII del D.M. 31 Luglio 1934 e successive modificazioni, per il prototipo della serie di dispositivi per passo d'uomo indicata in oggetto.

Al riguardo, vista la documentazione prodotta, tenuto conto di quanto è stato riferito con certificato n. 3704/1316/982/35/45 e resoconto di prova n° 3735/45 in data 07/07/1997 dal Centro Studi ed Esperienze, a seguito della richiesta di cui all'oggetto, questo Ministero approva, ai fini della sicurezza, la serie di dispositivi da installare sui passi d'uomo dei serbatoi interrati di carburanti liquidi per autotrazione, composta da: - valvola di fondo (fig. 10); filtro a succheruola (fig. 50); valvola ad angolo (fig. 60); - ghiera di attacco (fig. 90); - tappo di carico (fig. 70); - valvola limitatrice di carico (fig. 440B); - tappo per ciclo chiuso rapido (fig. 120); - raccordo per ciclo chiuso a pistone (fig. 120B); - saturatore filettato (fig. 150); saturatore flangiato (fig. 155); - supporto per saturatore filettato (fig. 157); supporto per saturatore flangiato (fig. 158); - vasca di gorgogliamento (fig. 165); - tagliafiamma intermedio

./.

MODULARIO INTERNO - 271

MOD.

Ministero dell'Interno
DIREZIONE GENERALE DELLA PROTEZIONE CIVILE
E DEI SERVIZI ANTINCENDI
CENTRO STUDI ED ESPERIENZE
LABORATORIO DI MACCHINE E TERMOTECNICA

CERTIFICAZIONE DI PROVA N. 3704/1316 / 982/35/45

In relazione alla domanda presentata da:
RIDART di Meneghini Davide & C. s.n.c. - Via Galvani, n. 9/11 - 20090 ASSAGO (MI), ai sensi della Legge 26.07.1965, n. 966, per l'accertamento della rispondenza alla normativa di prevenzione incendi della serie di dispositivi di sicurezza Serie di dispositivi di sicurezza, denominata SCHEMA RIDART 001, da installare sui passi d'uomo dei serbatoi interrati contenenti carburanti liquidi per autotrazione, costituita dagli articoli:

COPIA

- fig. 10 : valvola di fondo;
- fig. 50: filtro a succheruola;
- fig. 60 : valvola ad angolo;
- fig. 90: ghiera di attacco;
- fig. 70 : tappo di carico;
- fig. 440B: valvola limitatrice di carico
- fig. 120: tappo per ciclo chiuso rapido;
- fig. 120B: raccordo per ciclo chiuso a pistone;
- fig. 150 : saturatore filettato;
- fig. 155 : saturatore flangiato;
- fig. 157: supporto per saturatore filettato;
- fig. 158: supporto per saturatore flangiato;
- fig. 165: vasca di gorgogliamento;
- fig. 180: tagliafiamma intermedio;
- fig. 35: valvola a clapet;
- fig. 35A: valvola a clapet bidirezionale;
- fig. 197 : valvola pressione/depressione;
- fig. 195: tagliafiamma terminale;
- fig. 190: tagliafiamma terminale;
- fig. 910 : raccordo porta gomma per c.chiuso;
- fig. 830: tubo flessibile;
- fig. 1010: valvola flottante;
- fig. 1010T: valvola flottante con tagliafiamma;
- fig. 21 RV: valvola unidirezionale a disco;
- fig. 136: asta metrica.

La presente certificazione di prova consta di n° 2 pagine più un allegato grafico e non può essere riprodotta e/o

(fig. 180); - valvola a clapet (fig. 35); valvola a clapet bidirezionale (fig. 35A); valvola a pressione/depressione (fig. 197); - tagliafiamma terminale (fig. 190/195); - raccordo porta gomma per vaso chiuso (fig. 910); - tubo flessibile (fig. 830); - valvola flottante (fig. 1010); valvola flottante con tagliafiamma (fig. 1010T); valvola unidirezionale [illegible] (fig. 21RV); - asta metrica (fig. 136).

L'installazione dei dispositivi in argomento [illegible] effettuata con l'osservanza di tutte le vigenti norme di [illegible] nel rispetto delle condizioni contenute nel sopraccitato rapporto [illegible].

La presente approvazione di tipo di cui è parte [illegible] sopracitata documentazione di prova, ha validità cinque anni [illegible] dalla data del presente atto, sotto l'espressa condizione di conformità del dispositivo in questione al prototipo sottoposto a prova.

Si richiamano inoltre tutti gli obblighi di Legge, spettanti sia all'intestataria dell'Atto di Approvazione di Tipo che a tutti i soggetti comunque interessati a norma del Codice Civile, del Codice Penale, del prenitato Decreto Ministeriale 31 luglio 1934 e successive modificazioni.

Di quanto sopra si informa anche, per gli adempimenti di competenza, l'Ufficio Centrale Metrico del Ministero dell'Industria, del Commercio e dell'Artigianato.

C C

p. L'ISPETTORE GENERALE CAPO
IL DIRIGENTE DEL SERVIZIO TECHNICO CENTRALE
(d'ERRICO)

N.B.: IL PRESENTE ATTO DI APPROVAZIONE
E' RIPRODUCIBILE UNICAMENTE NELLA
SUA INTEGRALE STESURA

[illegible]

che i dispositivi [illegible] presentati presso il laboratorio (Resoconto di prova del [illegible] 7 [illegible] 1997 [illegible] rispondente alla normativa di sicurezza di cui alla seguente:
- DM 31.07.1934 Titolo I N. XVII
La validità della presente certificazione è [illegible] agli apparecchi sottoposti a prova.
L'approvazione, ai fini della prevenzione incendi, è di competenza del Ministero dell'Interno, al quale deve essere inoltrata apposita istanza.

Roma, 27 [illegible] 1997

IL DIRETTORE DEL LABORATORIO
(Dott. Ing. Maurizio D'ADDATO)

Allegati: resoconto di prova

COPIA

AMA s.r.l.
sistemi di erogazione

Sede e Stabilimento:
Via Torre - Loc. Lughignano
31032 CASALE sul SILE (TV)
Tel. 0422 / 821080 r.a.
Fax 0422 / 822070

Cod. fisc. e Partita iva : 01971680267
Registro Imprese TV : 23898
R.E.A. TV : 181121
Capitale Sociale : 190.000.000 i.v.
Internet : www.amasrl.com
E-mail : infoama@tin.it

Casale Sul Sile, li 26 Luglio 2000

Spettabile

FARRUGGIO BERNARDO s.n.c.

Via G. Di Vittorio, 24

50063 FIGLINE VALDARNO (FI)

OGGETTO: IMPIANTO CARBURANTE AD USO PRIVATO - IMPIANTO MECCANICO.

UBICAZIONE: Via G. Di Vittorio, 24 – 50063 FIGLIENE VALDARNO (FI)

COMMESSA N°: 00 - 0982 del 19.05.2000

Il sottoscritto Annibale Franco, in qualità di legale rappresentante della Ditta A.M.A. s.r.l. - Sistemi di erogazione, con sede Via Torre - Loc. Lughignano - 31032 Casale sul Sile (TV) - Codice fiscale e partita iva n° 01971680267, iscritta nel registro delle ditte della C. C. I. A. A. di Treviso, al n° 181121, esecutrice dell'impianto su menzionato,

DICHIARA

che i collegamenti meccanici (tubo di aspirazione e vent), realizzati in tubo SS zincato da 1"½, nonché i raccordi installati sul passo d'uomo del serbatoio da interro, mod. O/I - 2 , matricola n° 584, capacità di mc. 9,0 come da documentazione tecnica a corredo ed in particolare:

- "SCHEDA TECNICA RACCORDI PASSO D'UOMO"
- Approvazione di tipo, dei raccordi RIDART, da parte del Ministero dell'Interno, come da copia Certificato n° NS 4365 / 4113 sott. 173 del 12.09.1997 e relativo Certificato di prova CSE, Roma - Capannelle.
- ALLEGATO A - 1 : disegno particolare raccorderie passo d'uomo.

COPIA

sono stati installati in modo conforme alla regola d'arte, tenuto conto delle condizioni di esercizio ed agli usi a cui sono destinate le tubazioni e le raccorderie avendo in particolare:

- Rispettato la conformità alle normative di sicurezza prescritte dal D.M. 31 luglio 1934, successiva Circolare del M. I. n° 10 del 10 febbraio 1969 e collegate.
- Collaudato le apparecchiature, ai fini della sicurezza e della funzionalità con esito positivo, e pertanto può essere messo in funzione.

DECLINA

ogni responsabilità per sinistri a persone o a cose derivanti da manomissioni dell'impianto da parte di terzi ovvero da carenze di manutenzione o riparazione.

In fede.

AMA s.r.l.

AMA s.r.l.
sistemi di erogazione

Sede e Stabilimento:
Via Torre - Loc. Lughignano
31032-CASALE sul SILE (TV)
Tel. 0422 / 821080 r.a.
Fax 0422 / 822070

Cod. fisc. e Partita iva : 01971680267
Registro Imprese TV : 23898
R.E.A. TV : 181121
Capitale Sociale : 190.000.000 i.v.
Internet : www.amasrl.com
E-mail : info@ama@tin.it

CLIENTE	**FARRUGGIO ANGELO & FIGLI s.n.c.**
SEDE	**Via G. Di Vittorio, 24 - 50063 FIGLINE VALDARNO (FI)**
COMMESSA N°	**00 - 0 9 8 2** del 19 Maggio 2000
OGGETTO	**Raccordi passo d'uomo per serbatoio diesel - mc. 9** ***Matricola serbatoio : O I/2-5 8 4***

SCHEDA TECNICA RACCORDI PASSO D' UOMO

A	Attacco di carico	1	Bocca di carico - rapida UNI 3" in ottone	OM	RIDART	FIG. 70
		1.1	Ghiera rapida in ottone da 3" per bocca car.	OM	RIDART	FIG. 90
		2	Tubo di raccordo SS 3"	UNI		
		3	Valvola limitatrice carico 3" - interna	OM	RIDART	FIG. 440
B	Dispositivo sicurezza 2° grado	4	Tubo di raccordo SS 1"1/2	UNI		
		5	Gomito F. F. 1"1/2	UNI		
		6	Raccordi in tre pezzi 1"1/2	UNI		
		7	Tubo di equilibrio SS 1"1/2	UNI		
		8	Frangifiamma terminale 1"1/2 - ottone	OM	RIDART	FIG. 190
C	Aspirazione	9	Filtro di fondo in AISI 1"1/2	OM	RIDART	FIG. 40
		10	Tubo di aspirazione SS 1"1/2	UNI		
		11	Flangia racc. PN 6 - DN 65 con guar. PZ.	UNI		
		12	Valvola di Ritenuta in Angolo 1"1/2 - ottone	OM	RIDART	FIG. 60
		13	Raccordi in tre pezzi 1"1/2	UNI		
D	Asta metrica	14	Sede per asta metrica 1" x 1"1/2		RIDART	FIG. 135
		15	Tubo di raccordo SS 1"	UNI		
		16	Asta metrica in dotazione		RIDART	FIG. 950
E	Riserva	17	Manicotto 1"1/2 n° 3			

RACCORDI - OM -	Approvazione Ministero Interno - C. S. E. Roma - Cappannelle rilasciata alla RIDART Prot. NS 4365 / 4191 - Sott.173 del 12 settembre 1997 - in allegato.
RACCORDI IDRAULICI	Riferimento Norme : raccordi UNI - ISO 228-1
TUBAZIONI - SS	Riferimento Norme : UNI 8863 - 5745
FLANGE	Riferimento Norme : dimensioni UNI 2223

Data 26 Luglioo 2000

A. M. A. srl

COPIA

MODULARIO INTERNO 1 20

MOD. 6 U.CO.

Ministero dell'Interno

DIPARTIMENTO DEI VIGILI DEL FUOCO, DEL SOCCORSO PUBBLICO E DELLA DIFESA CIVILE
DIREZIONE CENTRALE PER LA PREVENZIONE E LA SICUREZZA TECNICA
AREA VII

DCPST/A7/6437/AT/09178

Rot. N° 6437

Roma, 12 AGO. 2004

Alla ditta FIUSI S.p.A.
Via Pacinotti – Z.I. Rangavino
46029 SUZZARA (MN)

e, p.c.: All'Ufficio Centrale Metrico del
Ministero delle Attività Produttive
Via Antonio Bosio, 15
00161 ROMA

OGGETTO: Rinnovo dell'approvazione di tipo dei gruppi elettropompa per carburanti liquidi di categoria "C", modello E 60 e modello E 120.

Si trasmette in allegato alla presente, l'atto di rinnovo dell'approvazione di tipo, ai sensi del D.M. 31.07.1934, relativo ai gruppi elettropompa indicati in oggetto.

Di quanto sopra si informa anche, per gli adempimenti di competenza, l'Ufficio Centrale Metrico del Ministero delle Attività Produttive.

IL DIRIGENTE
(Dott. Ing. Luigi DE ANGELIS)

TRASMESSO
16 [illegible] 2003

La validità del presente atto di rinnovo scade, sotto l'espressa condizione di conformità dell'apparecchiatura in questione al prototipo sottoposto a prova, il 27 luglio 2009.

All'intestatario sia degli atti di approvazione di tipo che del presente atto di rinnovo della validità ed ai soggetti comunque interessati, si richiamano tutti gli obblighi di legge derivanti dall'applicazione del precitato Decreto Ministeriale.

Il presente atto di rinnovo è riproducibile unicamente nella sua integrale stesura ed ha validità esclusivamente se presentato congiuntamente agli originali atti di approvazione di tipo da cui deriva.

DCPST/A7/6437/AT/09178

Roma 12 OTT. 2004

IL DIRETTORE CENTRALE
(Dott. Ing. Roberto BARZI)

Il presente atto consta di n. 2 facciate e non può essere riprodotto e/o mostrato a terzi se non integralmente.

MODULARIO INTERNO 4 ZN

MOD. 6 U.C.O.

Ministero dell'Interno

DIPARTIMENTO DEI VIGILI DEL FUOCO, DEL SOCCORSO PUBBLICO E DELLA DIFESA CIVILE
DIREZIONE CENTRALE PER LA PREVENZIONE E LA SICUREZZA TECNICA

VISTO il decreto ministeriale 31 luglio 1934 recante "Approvazione delle norme di sicurezza per la lavorazione, l'immagazzinamento, l'impiego o la vendita di oli minerali, e per il trasporto degli oli stessi";

VISTO l'atto di approvazione di tipo rilasciato da questo Ministero (Prot. n. 5163/4113 sott. 178 del 23.12.1991) ed i successivi atti di rinnovo (Prot. n. NS 3143/4113 sott. 178 del 28.09.1995 e Prot. N. NS 1476/4113 sott. 178 del 29.07.1999) relativi al gruppo elettropompa con contalitri, tubo e pistola di erogazione, destinato all'erogazione di carburanti liquidi di categoria "C", marca PIUSI S.p.A., versione "E 80";

VISTO l'atto di approvazione di tipo per estensione rilasciato da questo Ministero (Prot. n. DCPST/A7/2436/AT/09178 del 09.04.2004) relativo al gruppo elettropompa con contalitri, tubo e pistola di erogazione, destinato all'erogazione di carburanti liquidi di categoria "C", marca PIUSI S.p.A., versione "E 120";

VISTA l'istanza presentata dalla Società PIUSI S.p.A., con sede in Via Pacinotti – Z.I. Rangavino – 46029 SUZZARA (MN), intesa ad ottenere un unico atto di rinnovo della validità ricomprendente entrambe le versioni sopraspecificate;

VISTA la dichiarazione della Società, contenente l'impegno a costruire le apparecchiature sopra indicate, secondo le identiche caratteristiche tecniche e/o funzionali, dei prototipi dichiarati di tipo approvato con le precitate note;

SI RINNOVA

ai fini della prevenzione incendi, la validità dell'approvazione di tipo relativa alle elettropompe erogatrici per carburanti liquidi di categoria "C", marca PIUSI S.p.A., modello "E 80" e modello "E 120".

L'installazione delle apparecchiatura in argomento dovrà essere effettuata con l'osservanza di tutte le norme di sicurezza vigenti e nel rispetto di quanto contenuto negli originari resoconti di prova.

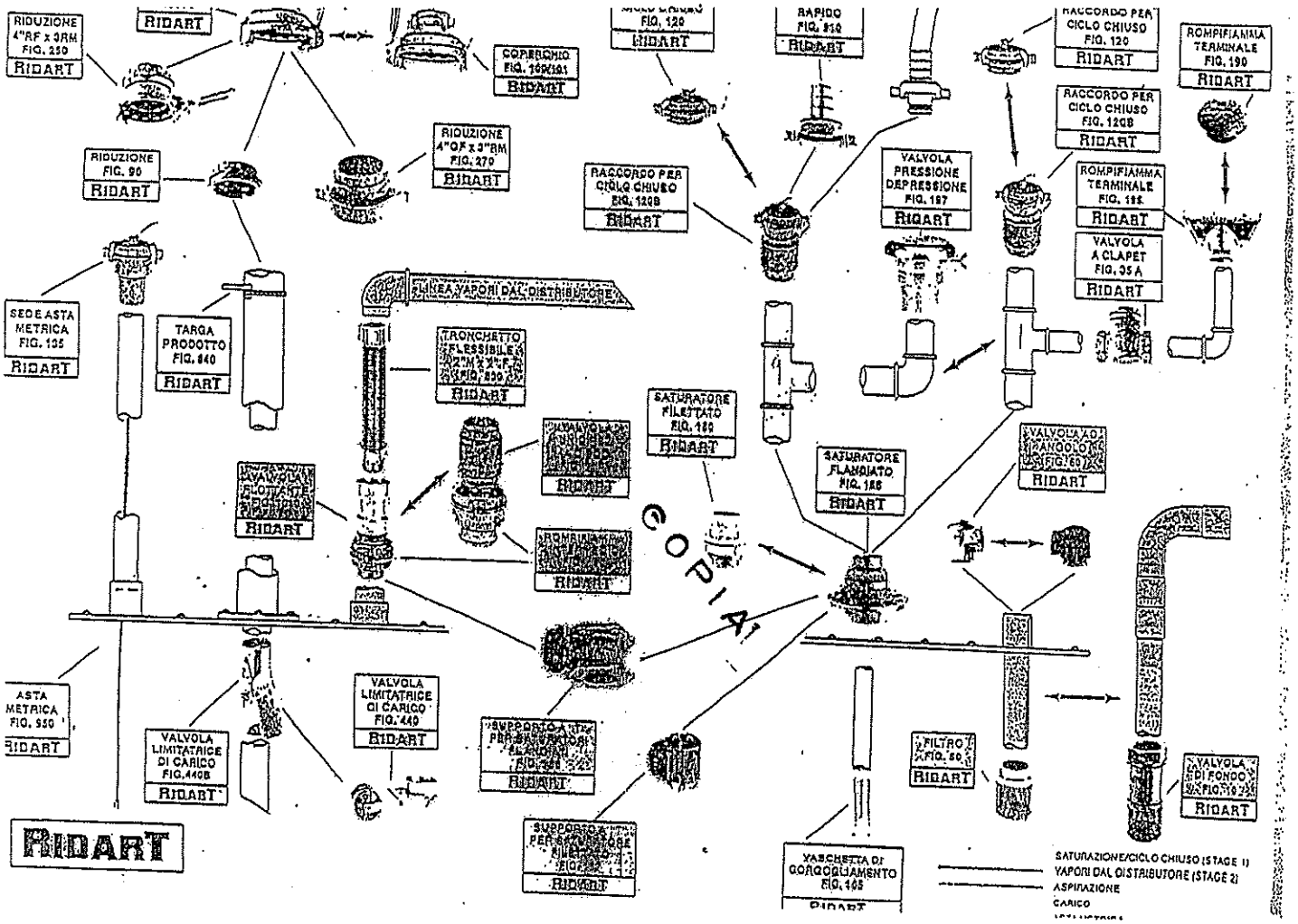
RIDUZIONE 4"RF x 3RM FIG. 250
RIDART
COPERCHIO FIG. 100/101
RIDART
RAPIDO FIG. 210
RIDART
RACCORDO PER CICLO CHIUSO FIG. 120
RIDART
ROMPIFIAMMA TERMINALE FIG. 190
RIDART
RIDUZIONE FIG. 90
RIDART
RIDUZIONE 4"OF x 3"RM FIG. 270
RIDART
RACCORDO PER CICLO CHIUSO FIG. 120B
RIDART
VALVOLA PRESSIONE DEPRESSIONE FIG. 197
RIDART
RACCORDO PER CICLO CHIUSO FIG. 120B
RIDART
ROMPIFIAMMA TERMINALE FIG. 195
RIDART
VALVOLA A CLAPET FIG. 35 A
RIDART
SEDE ASTA METRICA FIG. 135
RIDART
TARGA PRODOTTO FIG. 840
RIDART
LINEA VAPORI DAL DISTRIBUTORE
TRONCHETTO FLESSIBILE
RIDART
SATURATORE FILETTATO FIG. 180
RIDART
SATURATORE FLANGIATO FIG. 185
RIDART
VALVOLA A ANGOLO
RIDART
VALVOLA FLOTTANTE
RIDART
RIDART
COPIA
ASTA METRICA FIG. 550
RIDART
VALVOLA LIMITATRICE DI CARICO FIG. 440B
RIDART
VALVOLA LIMITATRICE DI CARICO FIG. 440
RIDART
SUPPORTO A TTA PER SATURATORI FLANGIATI
RIDART
FILTRO
RIDART
VALVOLA DI FONDO
RIDART
RIDART
SUPPORTO A TTA PER SATURATORE FILETTATO
RIDART
VASCHETTA DI GORGOGLIAMENTO FIG. 105
SATURAZIONE/CICLO CHIUSO (STAGE 1)
VAPORI DAL DISTRIBUTORE (STAGE 2)
ASPIRAZIONE
CARICO

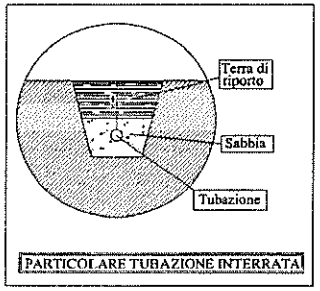

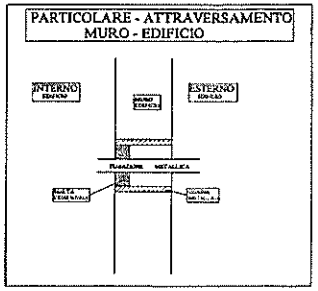

LEGENDA DEI SIMBOLI	
SIMBOLO	DESCRIZIONE
	USCITA DI SICUREZZA ORIZZONTALE
	QUADRO ELETTRICO GENERALE
E	ESTINTORE PORTATILE A POLVERE CHIMICA 6 Kg
	PORTA RESISTENTE AL FUOCO REI 120'
	VALVOLA A SFERA ESTERNA ALL'EDIFICIO
P	PULSANTE DI SGANCIO
	ZOMANTE UNI 45 mm
	ATTACCO VVF UNI 70 mm

FF.SS.

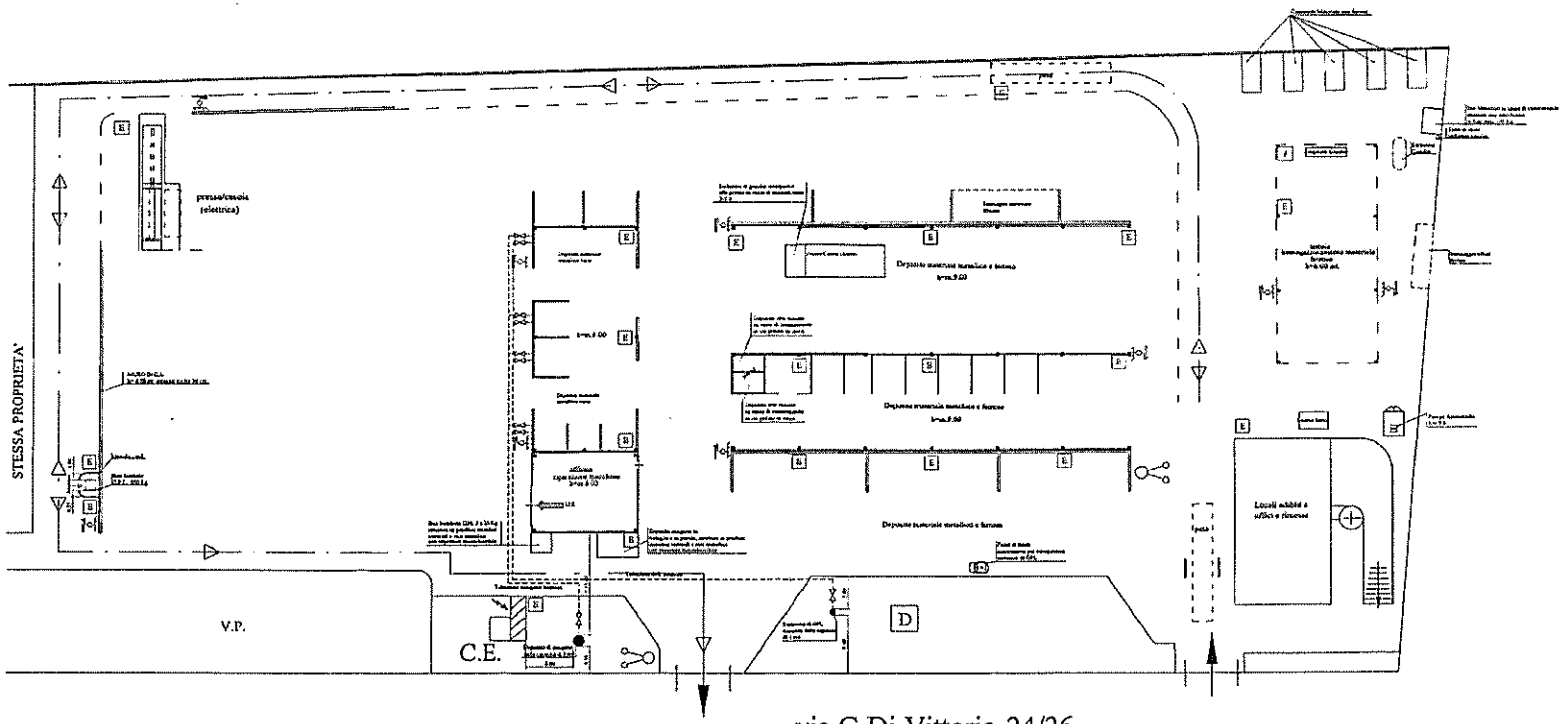

-via G.Di Vittorio-24/26-

ING. PIETRO OLIVIERI
AB. Via Don Primo Mazzolari, 1/A - Figline V.no -FI
STUDIO - Via degli Innocenti, 2 - Figline V.no - FI
TEL. E FAX. 055/953151 - CELL. 339/2698516

PROGETTO : AI FINI DELLA PREVENZIONE INCENDI

UBICAZIONE : VIA G. DI VITTORIO N°24
COMUNE DI FIGLINE VALDARNO (FI)

COMMITTENTE : [illegible]

SCALA	DATA	NOTE
1:300	Gennaio 2006	

OGGETTO:-SVILUPPO PLANIMETRICO-

TAV 1

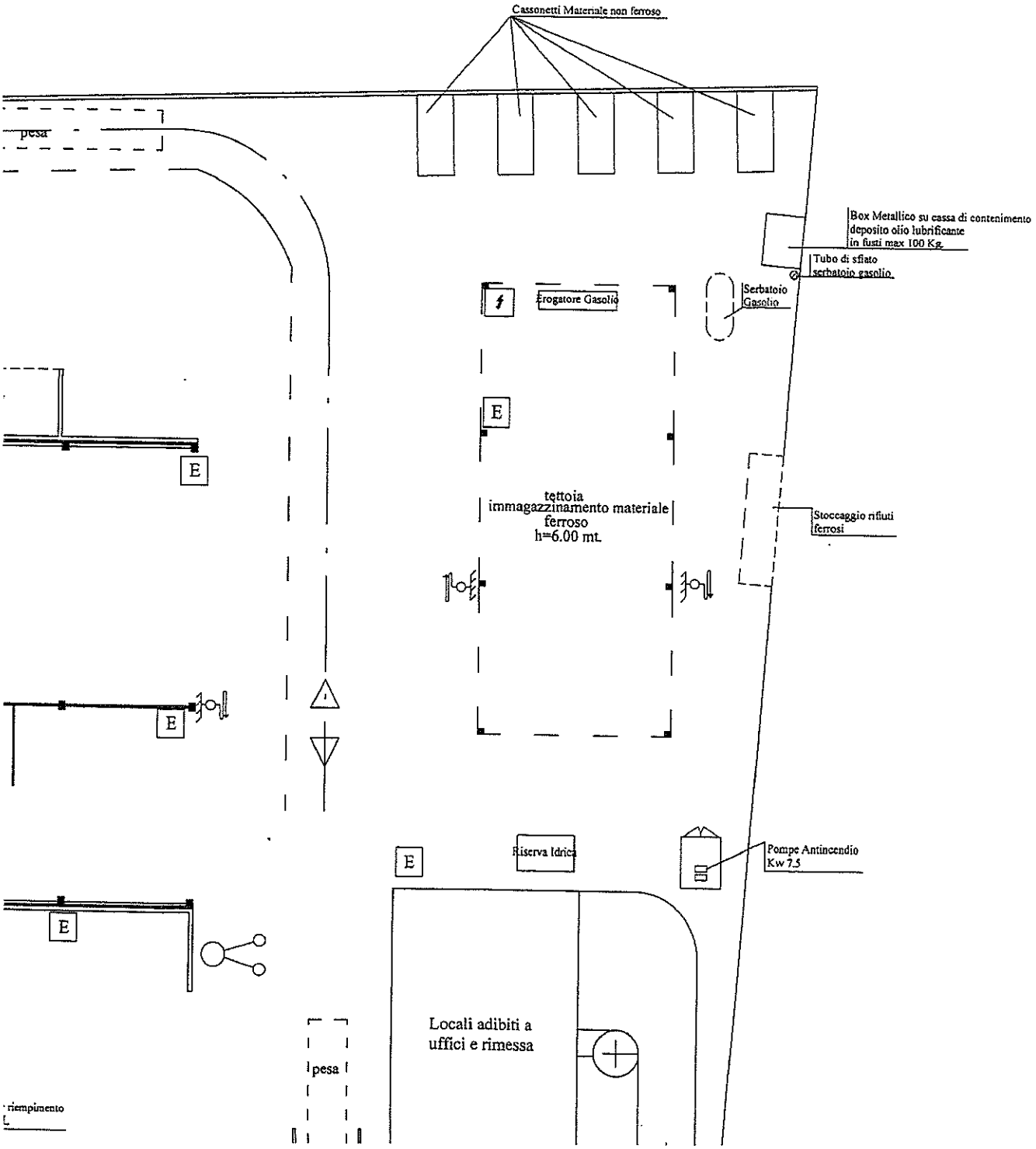
Cassonetti Materiale non ferroso
pesa
Box Metallico su cassa di contenimento
deposito olio lubrificante
in fusti max 100 Kg.
Tubo di sfiato
serbatoio gasolio
Serbatoio
Gasolio
Erogatore Gasolio
E
tettoia
immagazzinamento materiale
ferroso
h=6.00 mt.
Stoccaggio rifiuti
ferrosi
Riserva Idrica
Pompe Antincendio
Kw 7.5
Locali adibiti a
uffici e rimessa
pesa
riempimento

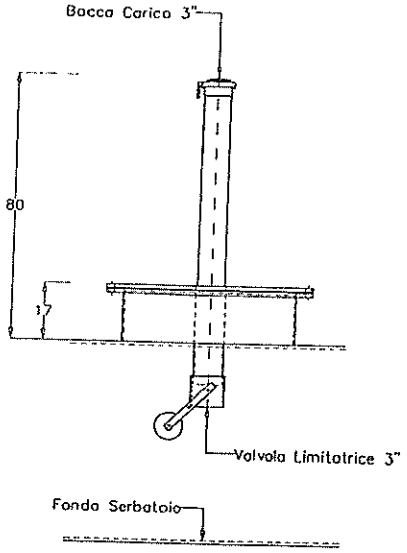

(A) CARICO 3"

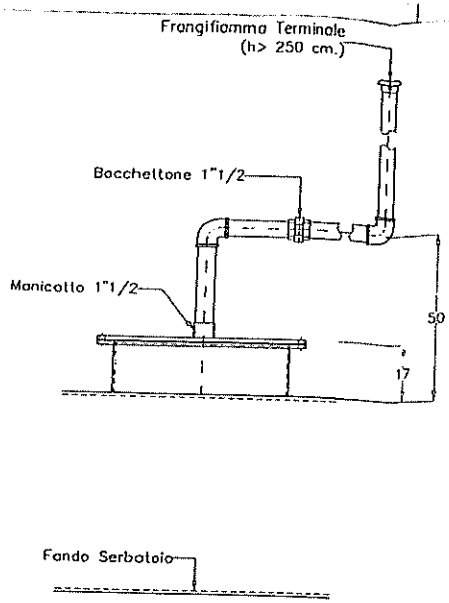

(B) DISPOSITIVO DI SICUREZZA 1"1/2

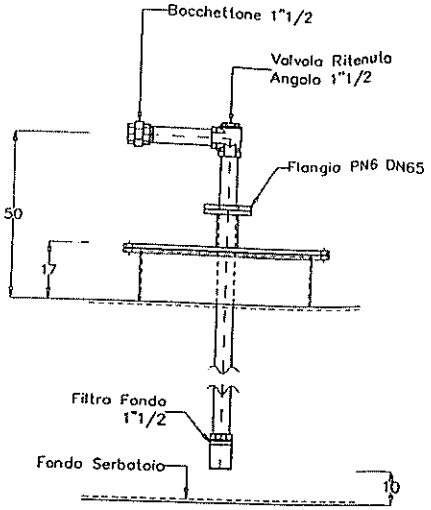

(C) ASPIRAZIONE 1"1/2

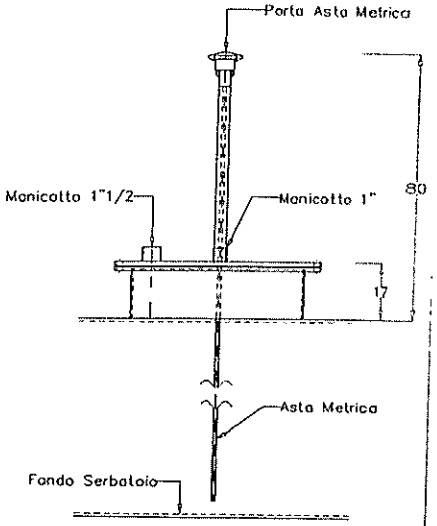

(D) ASTA METRICA 1"

(E) RISERVA 1"1/2

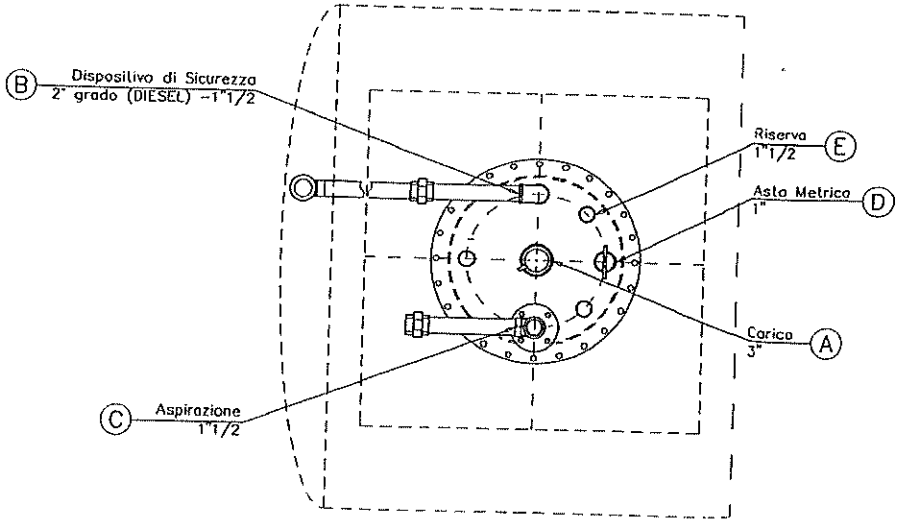

N.B.= Quote in cm.

Rev	Data	Descrizione	Eseg	Sigla	Appr	Sigla

COLLEGIO DEI PERITI INDUSTRIALI DI TREVISO E PROVINCIA

Tavola: Allegato - A1

Cliente: FARRUGGIO ANGELO & FIGLI s.n.c.
FIGLIENE VALDARNO (FI)

Titolo: Impianto fisso di carburante ad uso privato da mc. 9, sito in via G. Di Vittorio, 24 - FIGLIENE VALDARNO(FI)

Descrizione: Particolare raccordera P.U. serbatoio o D.P. da mc. 9 - mod. 01/2 -584

File: A1.dwg
Scala: 1:15
Data: 25.07.2000
Eseguito: A. R.
Sigla
Verificato: A. Q.
Sigla
Approvato: D. G.
Sigla

Disegno: CO-00-0982
Foglio 1
Segue 2

RMR SISTEMI DI EROGAZIONE - S.P.A.
31032 - CASALE SUL SIL
TREVISO - ITALY
TEL. +39 422 821080
FAX. +39 422 821070

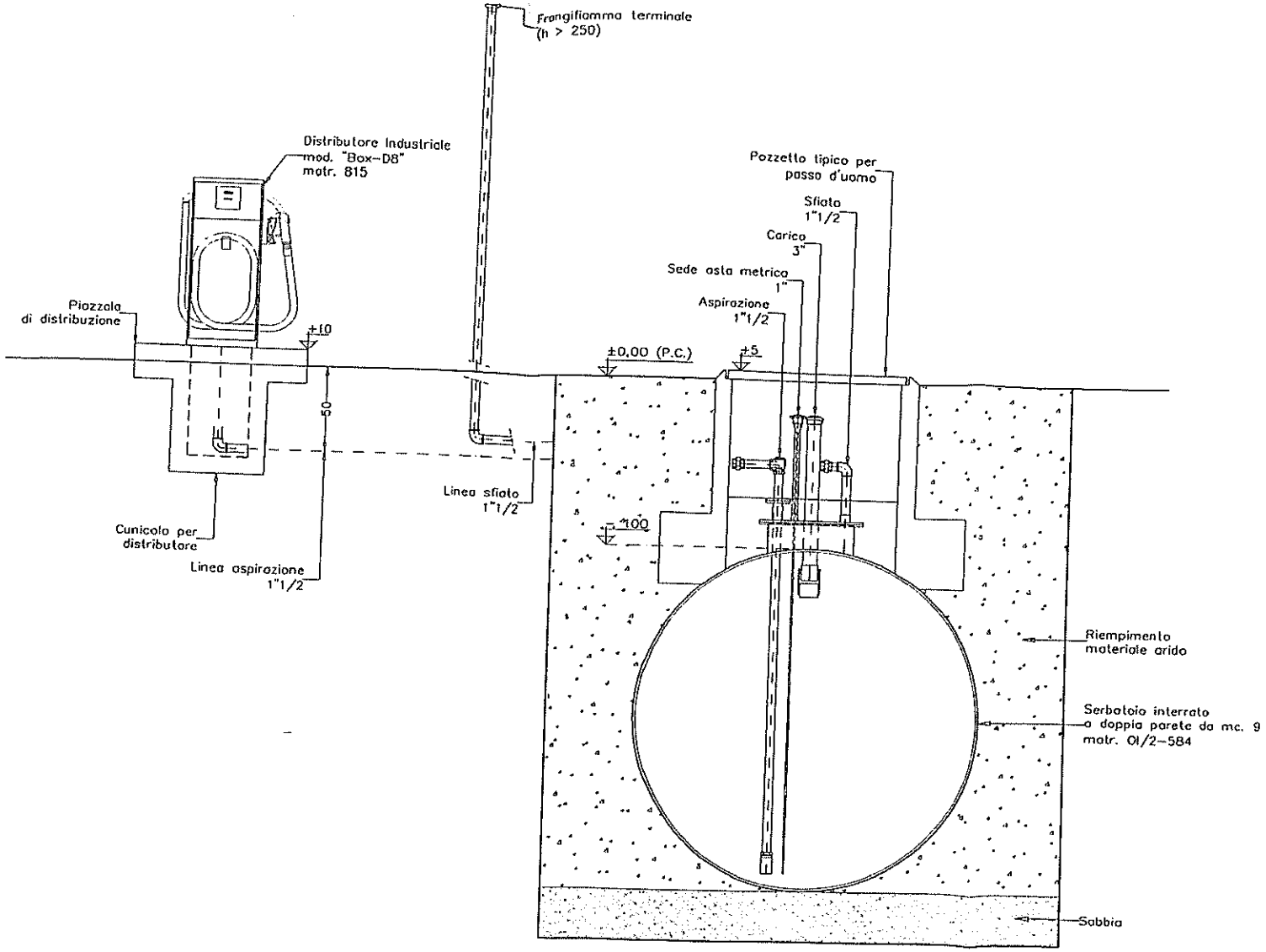

N.B.= Quote in cm.

Rev	Data	Descrizione	Eseg	Sigla	Appr	Sigla

Professionista: COLLEGIO DEI PERITI INDUSTRIALI DI TREVISO E PROVINCIA — Franco ANNIO

Tavola: Allegato - A2

Cliente: FARRUGGIO ANGELO & FIGLI s.n.c.
FIGLIENE VALDARNO (FI)

Titolo: Impianto fisso di carburante ad uso privato da mc. 9, sito in via G. Di Vittorio, 24 Figliene Valdarno (FI)

Descrizione: Layout impianto meccanico

Progetto di riqualificazione

File	A2.dwg
Scala	1:25
Data	26.07.2000
Eseguito	A. R.
Sigla	
Verificato	A. Q
Sigla	
Approvato	D. G.
Sigla	
Disegno	CO-00-0982
Foglio	2
Segue	–

SISTEMI DI EROGAZIONE S.P.L.
31032 CASALE SUL SIE
TREVISO ITALY
TEL. (39) 422 820080 R.A.